CAC CA-6 WACKETT

1:48
PLT 148

S blížícím se začátkem druhé světové války byly v Austrálii založeny letecké továrny se státním podílem. Jednou z nich byla továrna Commonwealth Aircraft Pty. Ltd. Již před druhou světovou válkou začala produkovat pokračovací cvičné stroje Wirraway. Po vypuknutí války začala výroba stíhacích Boomerangů. Ještě před vypuknutím války byl objednán RAAF cvičný letoun pro základní výcvik. L.J. Wackett, ředitel a šéfkonstruktér v jedné osobě navrhl projekt CA-2 s celodřevěným křídlem a trupem z ocelových trubek potažený plátnem. První prototyp, poháněný motorem DH. Gipsy Major II vzlétl 19.10.1939. Protože se původní motor ukázal jako slabý, nahradil jej v prvním a později i v druhém prototypu motor DH Gipsy Six I. Druhý prototyp se od prvního lišil použitím pevných slotů v křídle. Pevné sloty měly i letouny stavěné v sérii. Protože s vypuknutím války byly dodávky motorů Gipsy Six I nejisté, oba prototypy byly přeconstruovány na motor Warner Super Scarab 165. Ten se stal standardním pro všechny sériové kusy. Bylo jich mezi květnem 1941 a dubnem 1942 postaveno 188. Sériové stroje byly označeny CA-6 a dostaly jméno Wackett podle svého konstruktéra. Byly značně obtížné a sloužily až do padesátých let.

Technická data:
Rozpětí: 11,28 m, délka 7,92 m, max. rychlost: 189 km/h ve výšce 1200 m, max. rychlost u země: 177 km/h, dostup 4875 m, dolet 860 km.

Several state-shared aircraft companies were established in Australia as the 2nd World War was approaching. One of these companies was the Commonwealth Aircraft Pty. Ltd. It already began the production of advanced trainer aircraft Wirraway before the 2nd World War. The production of Boomerang fighters started after the outbreak of the war. Even before the outbreak of the 2nd World War RAAF had ordered primary trainer aircraft to be designed. Manager and chief designer L.J. Wackett designed CA-2 project featuring wooden wings and linen covered fuselage with steel tubes construction. The first prototype powered by DH. Gipsy Major II engine, took off on 19 October 1939. The original engine proved to be inefficient and in the first prototype was replaced by more powerful DH Gipsy Six I engine. The second prototype got this engine later and differed from the first one in having solid slats' wings. The solid slats' wings was also the feature of the batch produced aircraft. Since the war was waging the DH Gipsy Six I engines supplies were unwarranted and therefore both the prototypes were redesigned to accommodate Warner Super Scarab 165 engines. This engine became standard power plant for a batch produced aircraft. In the sum, 188 aircraft were produced from May 1941 to April 1942. The batch-produced aircraft were designated CA-6 and named after its designer Wackett. These aircraft were highly popular and served till 50s.

Technical Specifications:
Wing Span: 11.28 m, Length 7.92 m, Max. Speed 189 Kph at 1200 m, Max. Speed at ground level 177 Kph, Ceiling 4875 m, Range 860 km

PARTS

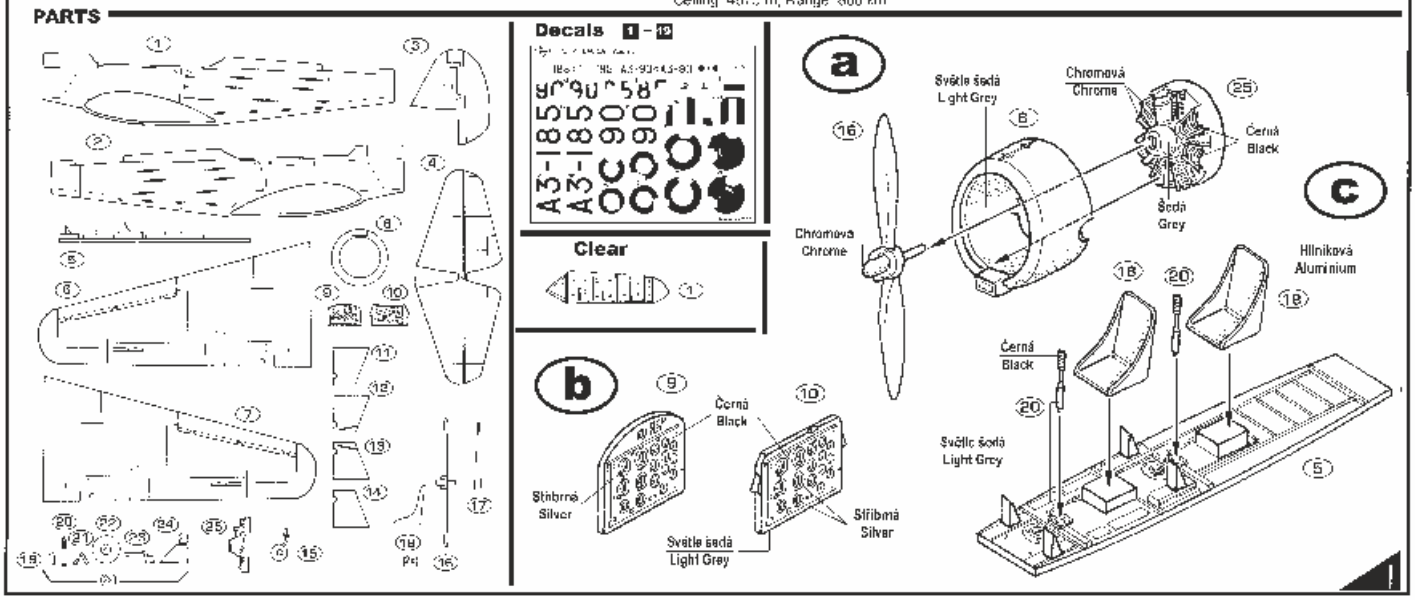

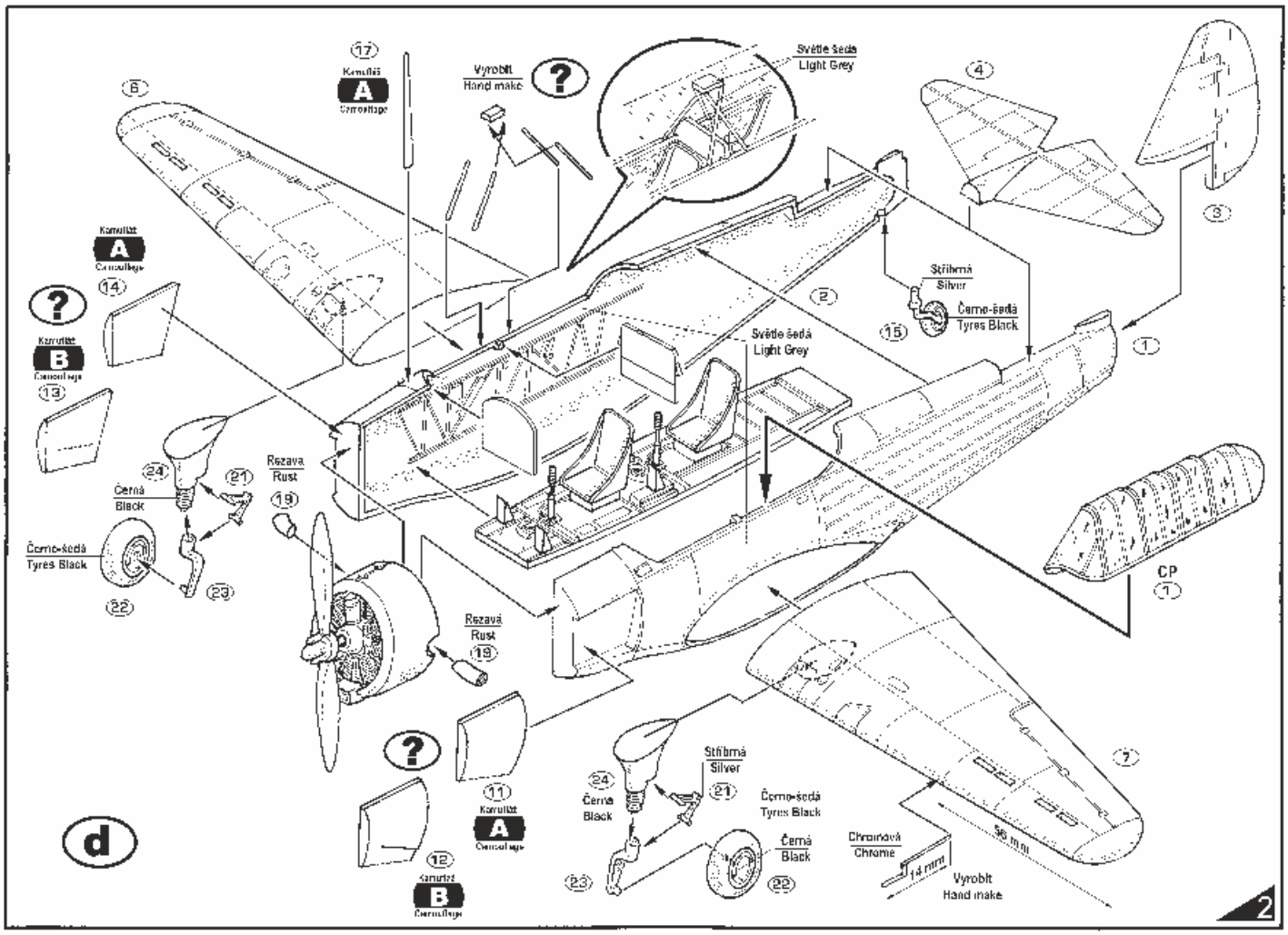

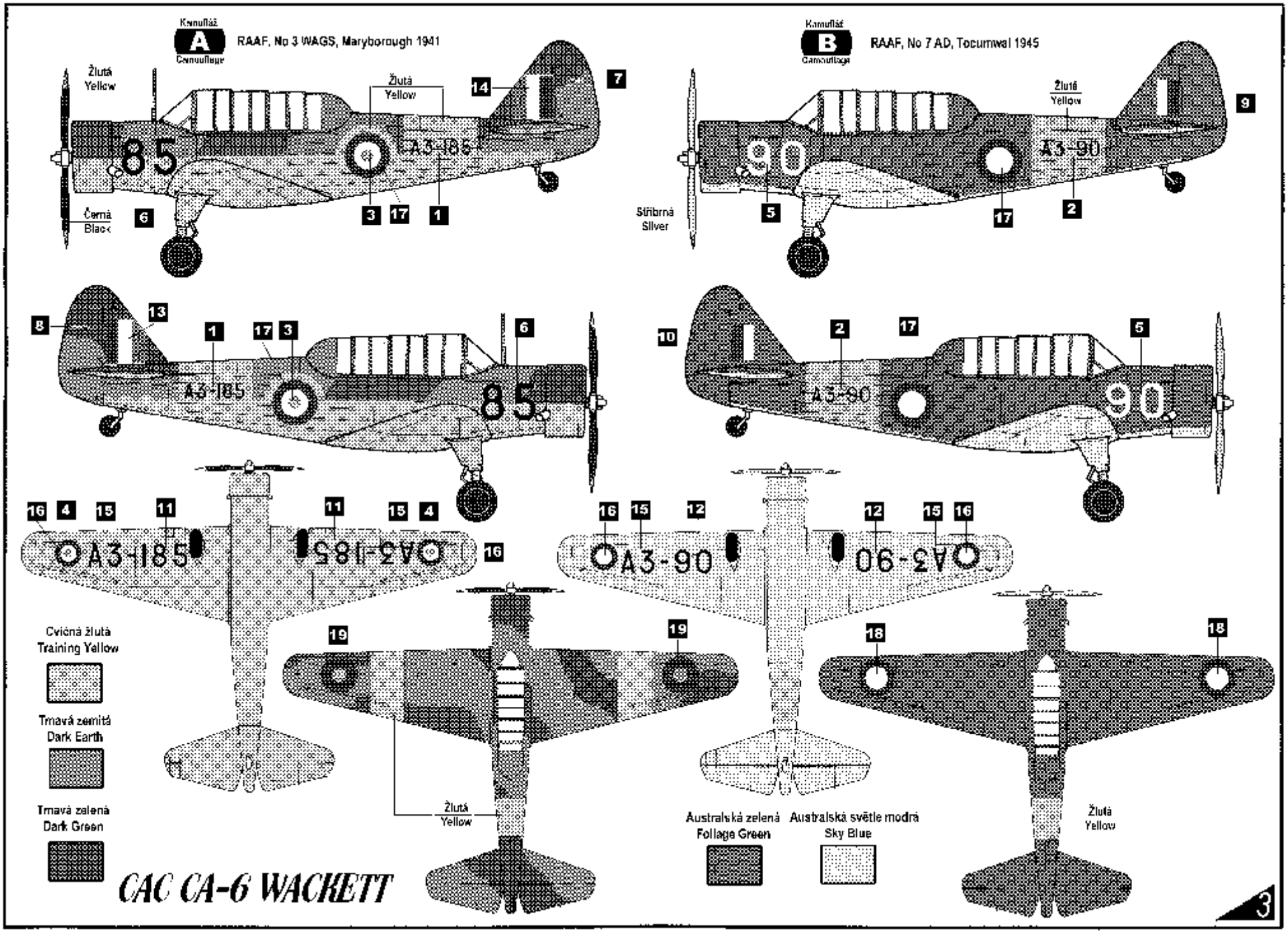
Kamufláž
A
Camouflage
RAAF, No 3 WAGS, Maryborough 1941
Žlutá
Yellow
Černá
Black
85
A3-185
Kamufláž
B
Camouflage
RAAF, No 7 AD, Tocumwal 1945
Žlutá
Yellow
Stříbrná
Silver
90
A3-90
Cvičná žlutá
Training Yellow
Tmavá zemitá
Dark Earth
Tmavá zelená
Dark Green
Australská zelená
Foliage Green
Australská světle modrá
Sky Blue
CAC CA-6 WACKETT
3