1/48 EXCELLENT RESIN CAST MODELS & SETS

8054 (1/48)
MA-1A USAF START CART

8056 (1/48)
MAN LE 10.220
Bundeswehr Military Aircraft Tug + Towbar

8049 (1/48)
M29 WEASEL
WWII US Amphibious Vehicle

4368 (1/48)
PALOUSTE Mk.101/100
Jet Air Starter Trolleys / Airborne Pod
(for Gannet, Scimitar, SeaWixen)

4308 (1/48)
EADS GAF Telelens Recce Pod

4309 (1/48)
EADS GAF Recce Pod

4312 (1/48)
AS-34 Kormoran 2 Anti-ship

4313 (1/48)
Taurus KEPD 350
Long-Range Air-to-Surface Mis

4314 (1/48)
AGM-88 HARM Air-to-Surface Missile

CMK CZECH MASTER'S KITS

facebook.com/specialhobby
WWW.SPECIALHOBBY.EU
WWW.CMKKITS.COM

special hobby

CMK

Detailní rezinový model s obtisky
Highly detailed resin kit with decals

8055
1/48

Unimog U406 DoKa

Military Airport Tug
+ Towbar

Visit our official website and e-shop at **www.cmkkits.com**
www.specialhobby.eu

www.facebook.com/specialhobby

PUR - *Polyurethane parts*

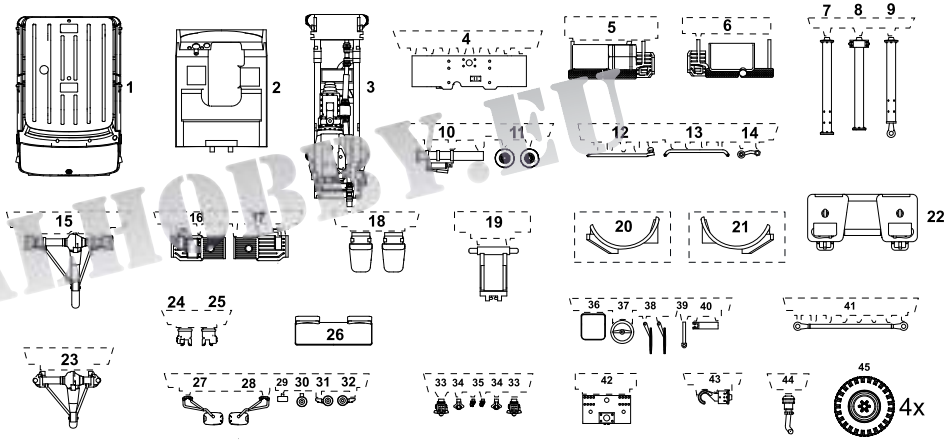

Lisované čiré díly / *Injected clear parts*

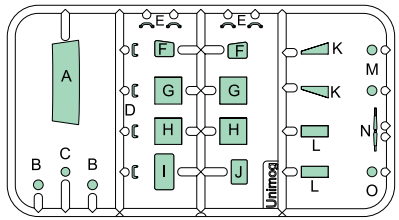

K lepení použít kyanoakrylátové lepidlo !
Use cyanoacrylate glue!

Obtisky/Decals

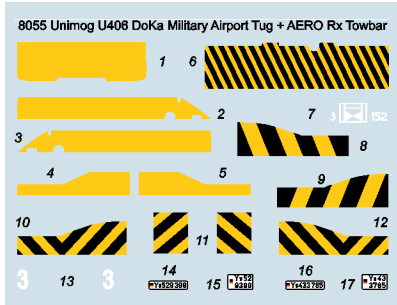

Díly ohnuté popř. pokroucené vlivem teplotních změn a stárnutí materiálu, mohou být narovnány do požadovaného tvaru pomocí proudu teplé vody nebo vzduchu (fén na vlasy).Různé drátky a tyčinky nejsou přiloženy. Kontaktní plochy doporučujeme před lepením odmastit.

Parts slightly distorted and bended owing to temperature changes or due to material ageing can be straightened to requested shape by hot water or hot air jet. (hair dryer) This process can be repeated till result is entirely satisfactory. Wires and rods not included.

Special Hobby, Mezilesí 718, Praha 9, 193 00 - Czech Rep.,e-mail: office@specialhobby.eu

© Special Hobby 2019

①

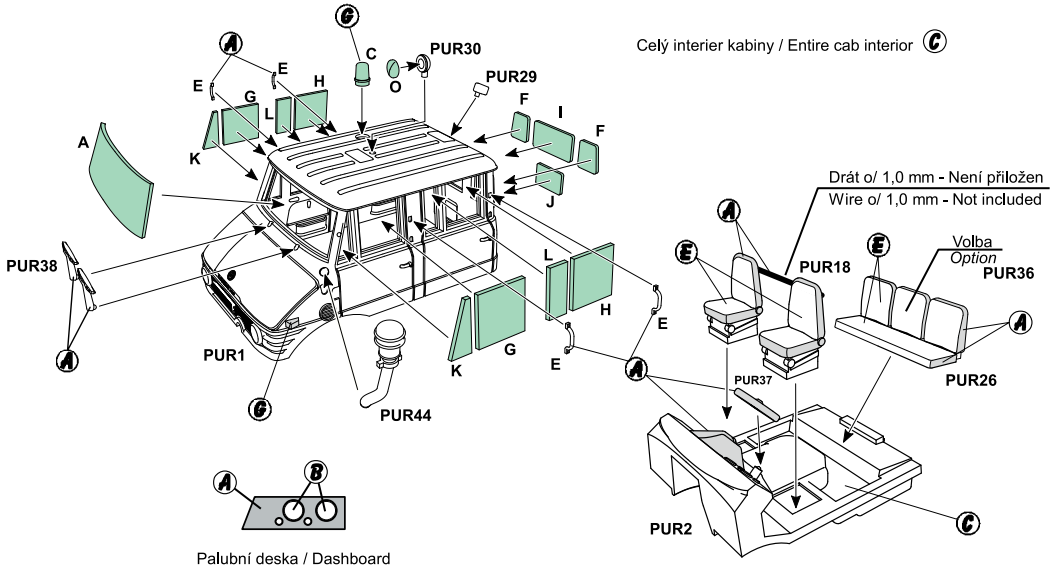

②

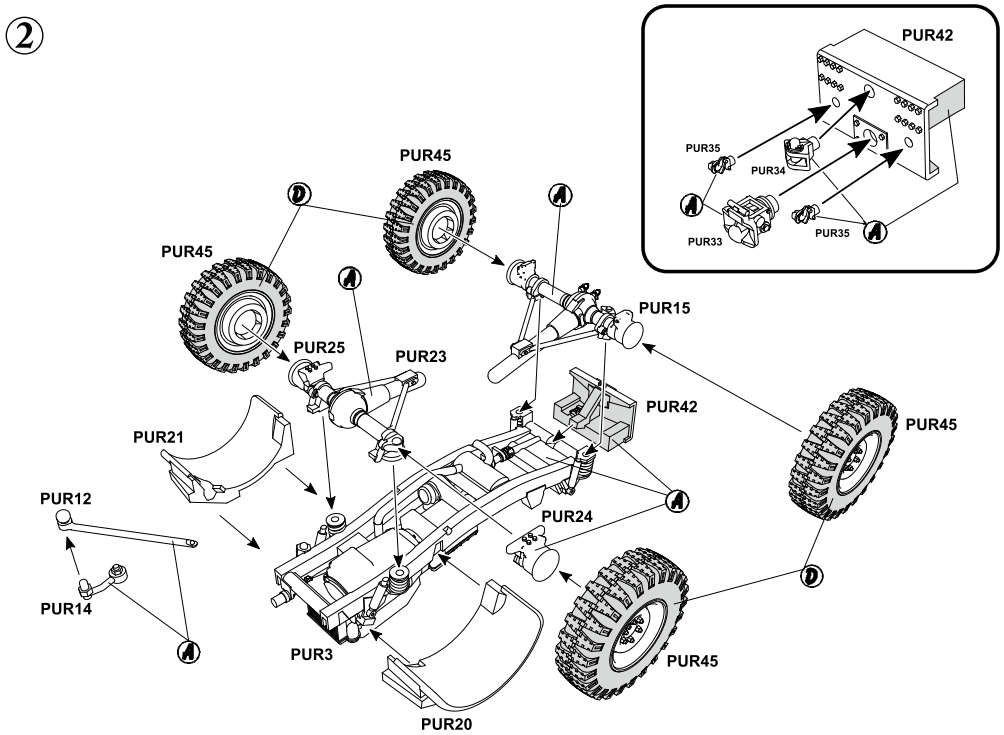

© CMK 2019

Unimog 406 DoKa Letištní tahač - Bundeswehr - opravárenská jednotka, Luftwaffe 1968
Unimog 406 DoKa Airport Tug - Bundeswehr - repair unit, Luftwaffe 1968

Zelená NATO RAL 6014
NATO Olive Green RAL 6014

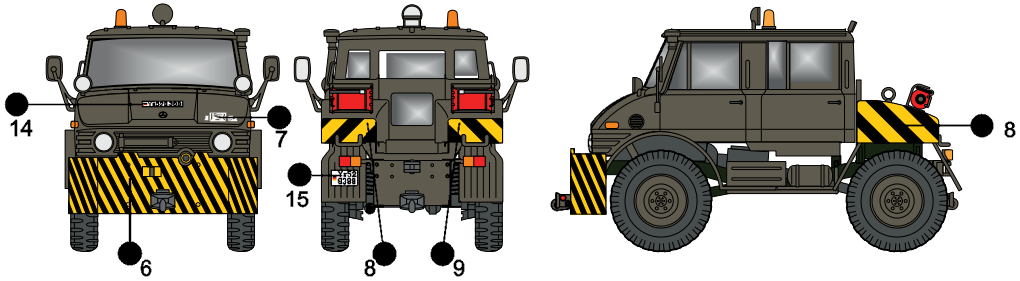

Unimog 406 DoKa Letištní tahač - Bundeswehr - 1968
Unimog 406 DoKa Airport Tug - Bundeswehr - 1968

Zelená NATO RAL 6014
NATO Olive Green RAL 6014

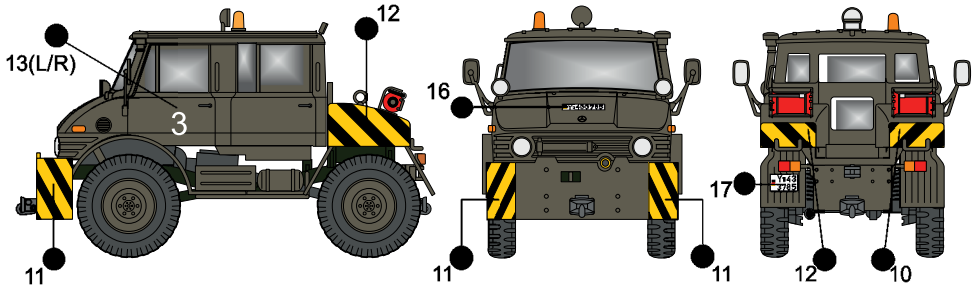

Unimog 406 DoKa Letištní tahač - NSR 1965
Unimog 406 DoKa Airport Tug - BRD 1965

Žlutá RAL 1034
Yellow RAL 1034

Zelená RAL 6029
Green RAL 6029

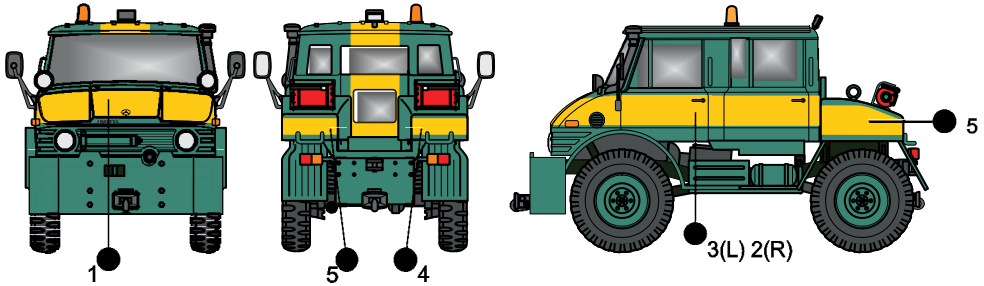

BARVY / COLORS

- Ⓐ Černá / Black
- Ⓑ Bílá / White
- Ⓒ Šedá / Grey
- Ⓓ Barva pneumatik / Tyre black
- Ⓔ Plátno / Fabric
- Ⓕ Signální červená / Signal Red
- Ⓖ Oranžová / Orange
- Ⓗ Stříbrná / Silver

© Special Hobby 2019

3

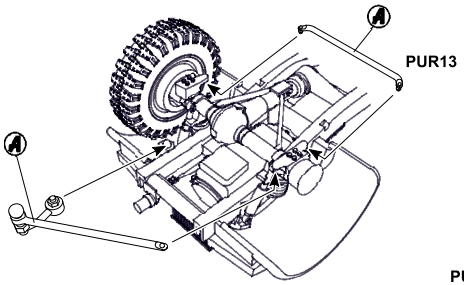

4

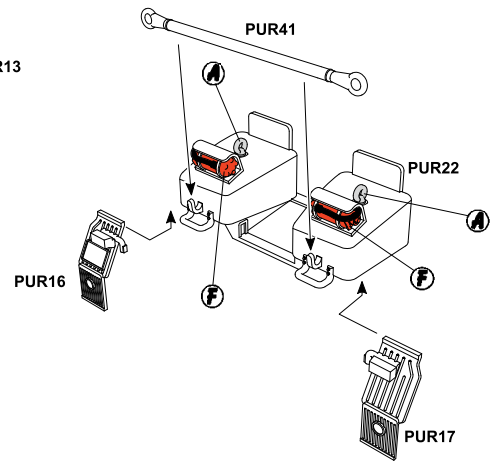

5

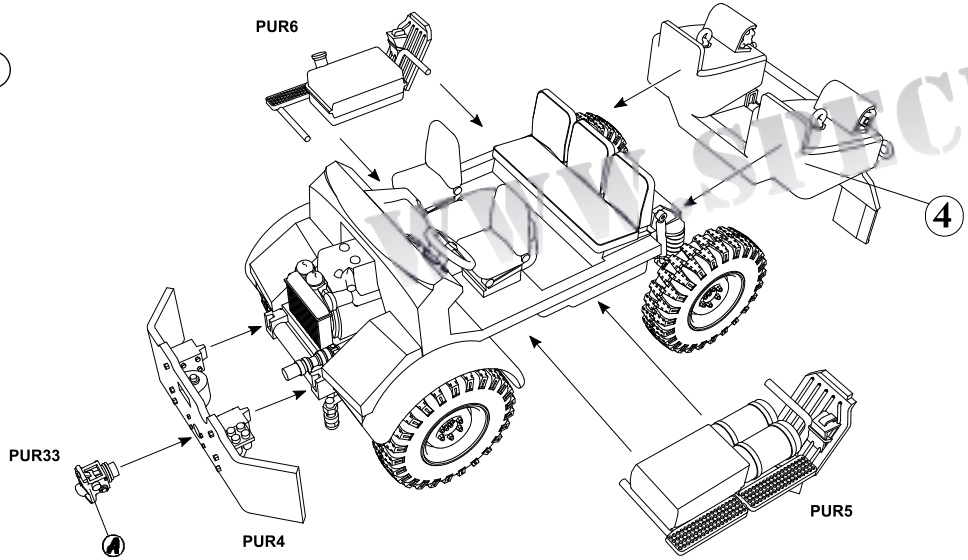

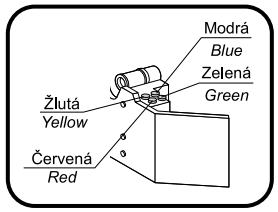

© CMK 2019

6

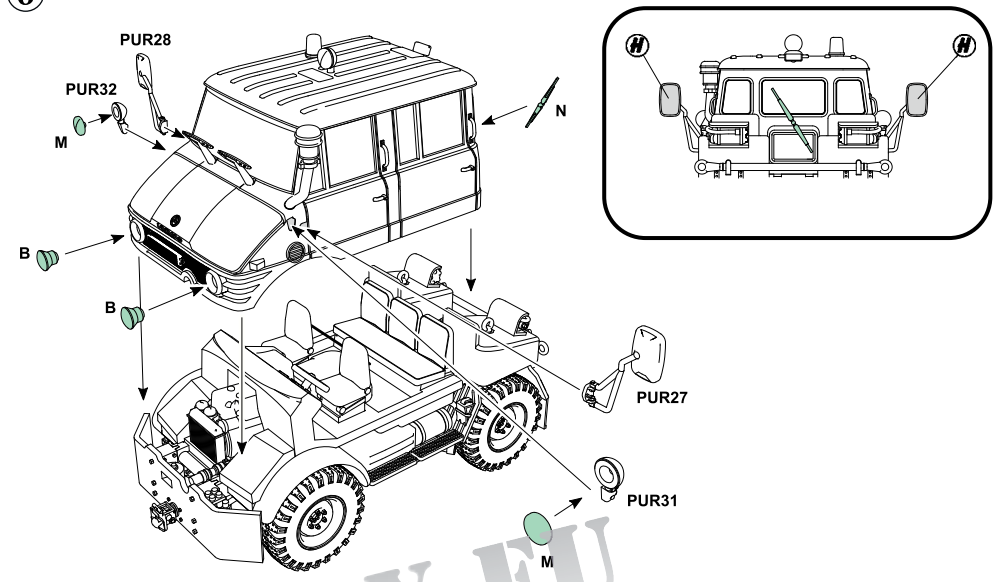

7

Vlečná tyč pro letiště Bundeswehru - bílá RAL9003 nebo žlutá RAL1034

Tow bar for Bundeswehr air bases - White RAL9003 or Yellow RAL1034

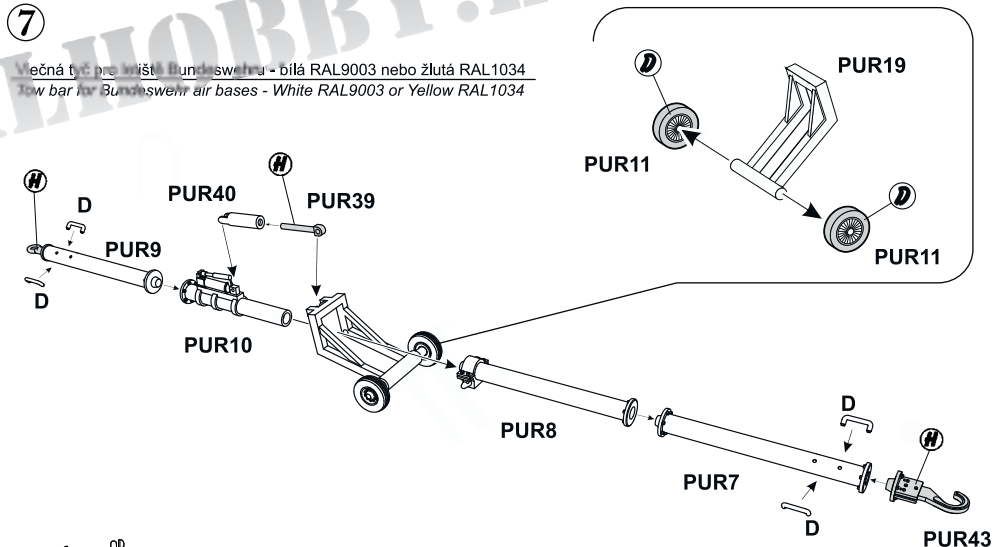

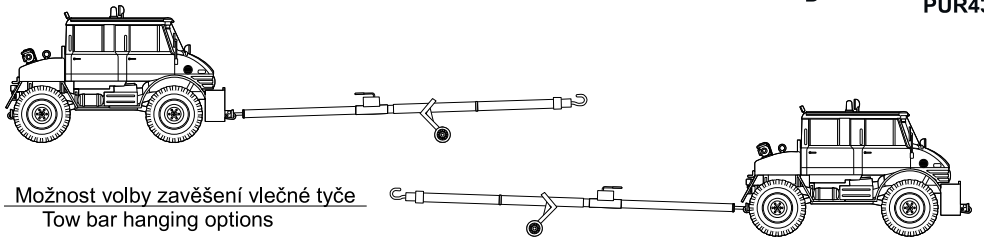

Možnost volby zavěšení vlečné tyče

Tow bar hanging options

WWW.SPECIALHOBBY.EU

© Special Hobby 2019