S500 PRO

CZ **Návod k použití** *(překlad původního návodu)*

PROVZDUŠŇOVAČ-VERTIKUTÁTOR

Přečtěte si pokyny v příručce uživatele.
Seznamte se s fungováním a ovládáním stroje.

HR **Korisnički priručnik** *(Prijevod izvornih uputa)*

PROZRAČIVAČ-KULTIVATOR

Pročitajte upute iz korisničkog priručnika.
Upoznajte se s radom i upravljačkim elementima stroja.

SL **Priročnik za uporabo** *(Prevod originalnega navodila)*

PREZRAČEVALNIK - PODRAHLJALNIK

Preberite navodila za uporabnika.
Seznanite se z delovanjem in krmiljenjem naprave.

PL **Podręcznik użytkownika** *(tłumaczenie oryginalnej instrukcji)*

WERTYKULATOR

Przeczytać instrukcje zawarte w podręczniku użytkownika.
Zapoznać się z działaniem maszyny i jej sterownikami.

SK **Návod na použitie** *(Preklad originálneho návodu)*

KYPRIČ-ROZRÝVAČ

Prečítajte si pokyny v návode na používanie.
Pred použitím sa oboznámte s funkciami a ovládačmi stroja.

HU **Használati utasítás** *(Az eredeti használati utasítás fordítása)*

LEVEGŐZTETŐ-TALAJLAZÍTÓ

Olvassa el a használati utasítást
Ismerkedjen meg a gép funkcióival és kezelésével.

MKI00050207-40

Husqvarna AB - Drottninggatan - 56182 - HUSKVARNA - SWEDEN
114454150

1.1

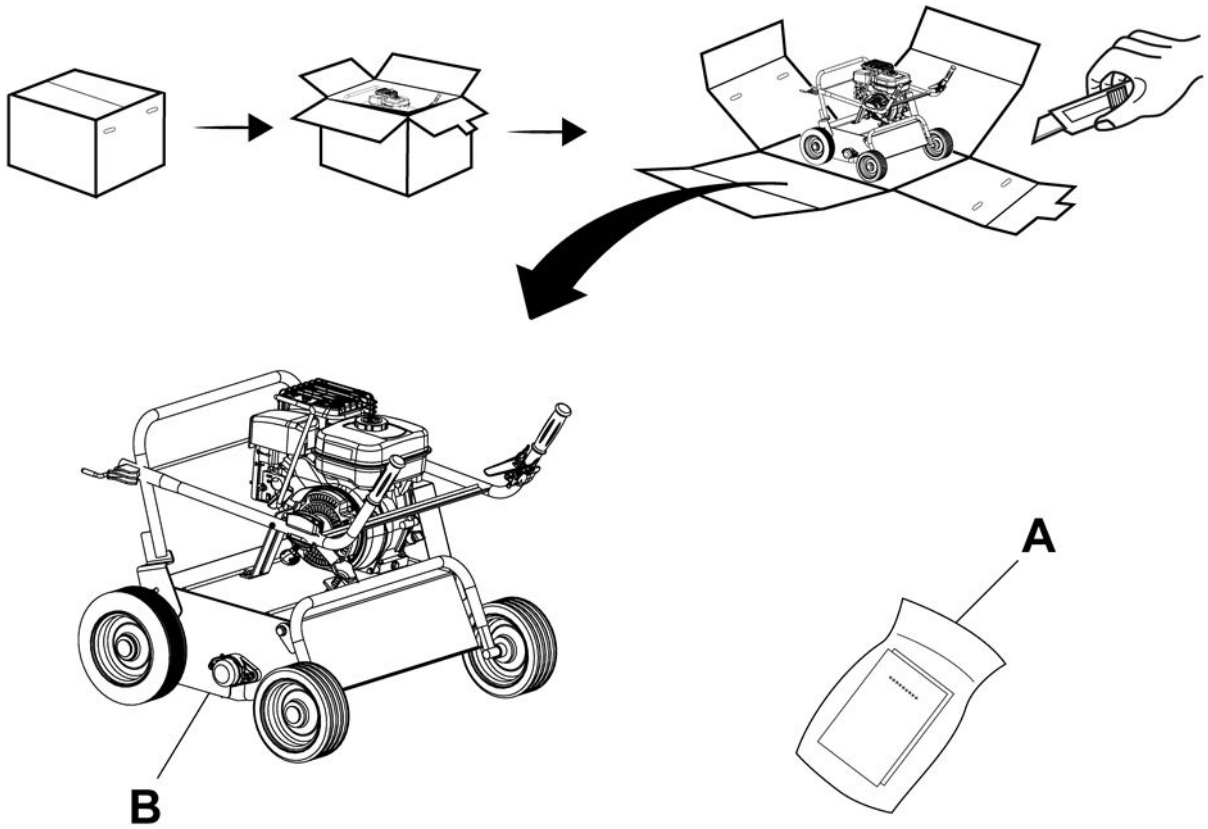

1.2

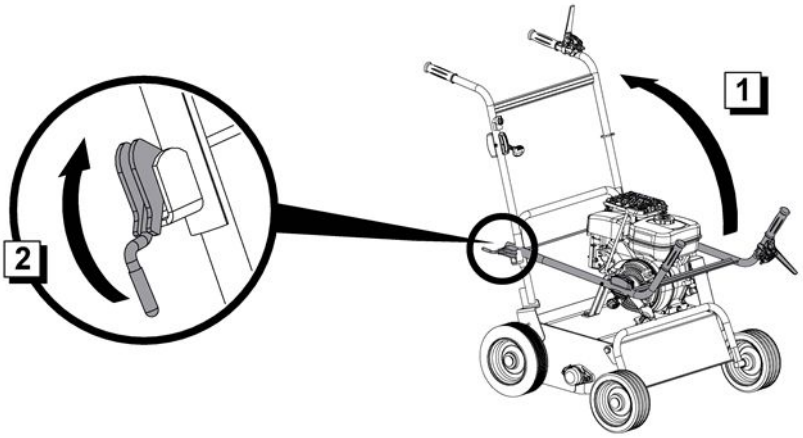

1.3

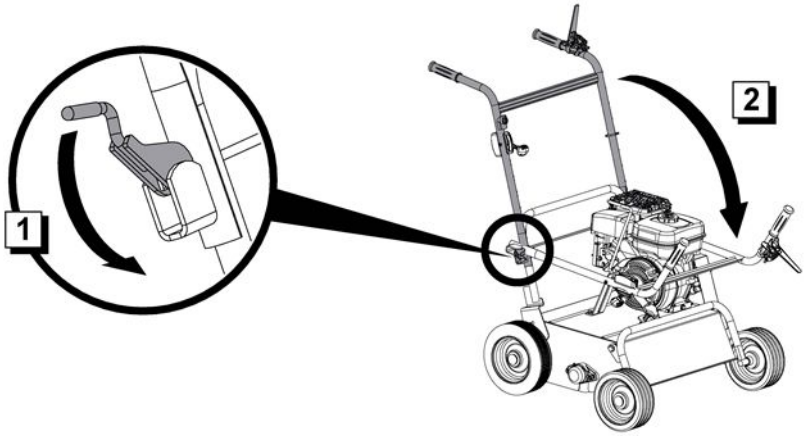

1.4

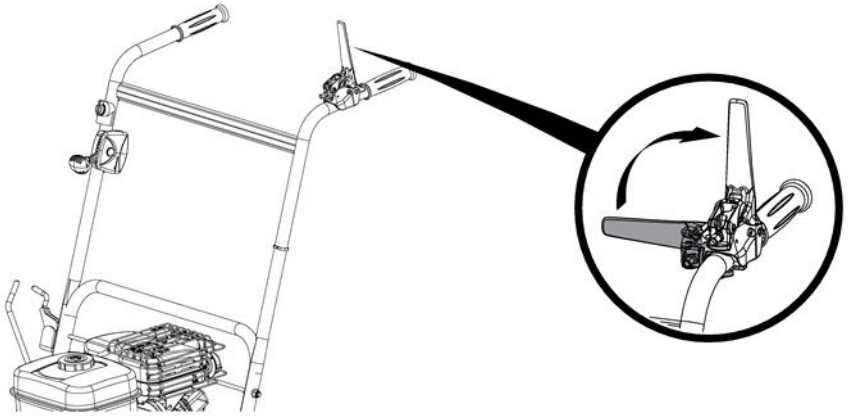

1.5

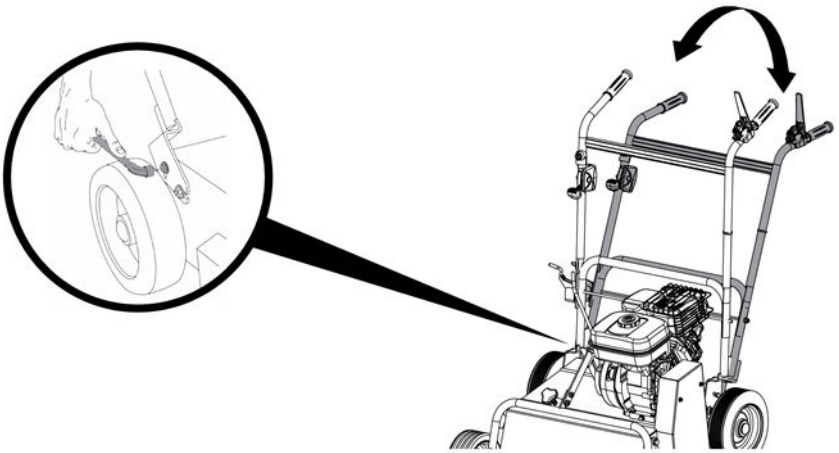

1.6

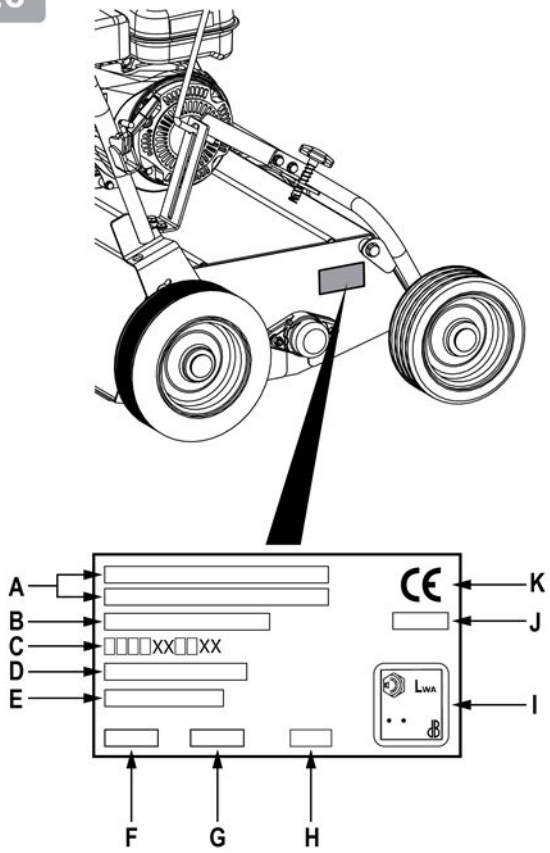

1.7

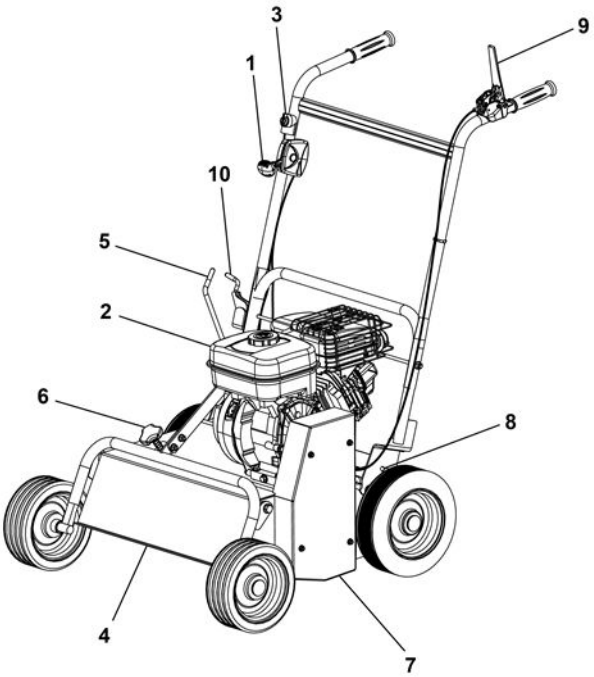

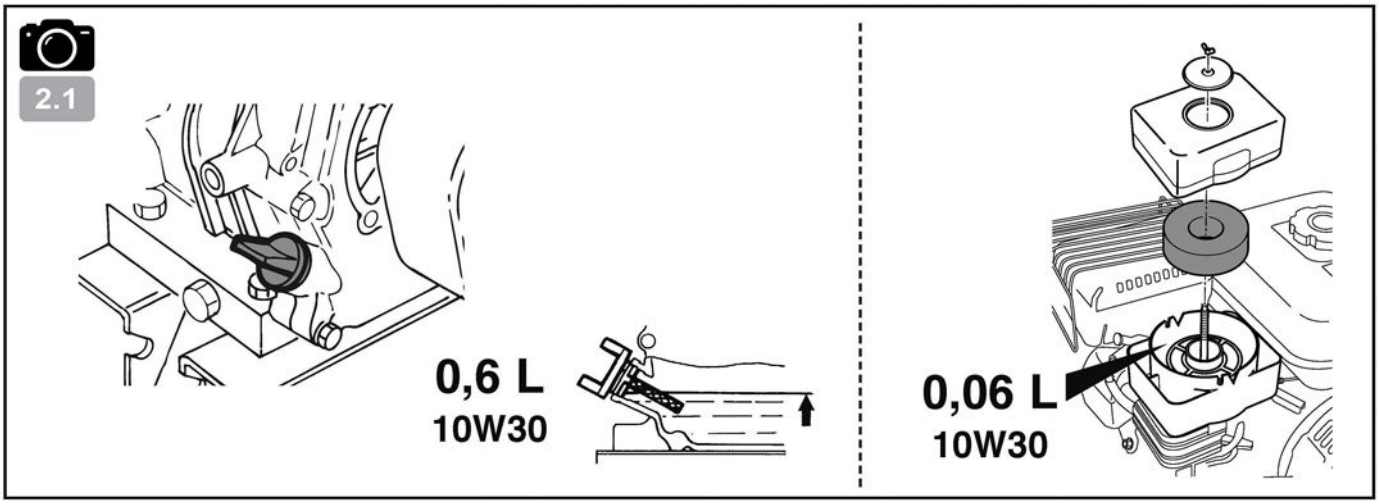
2.1
0,6 L
10W30
0,06 L
10W30

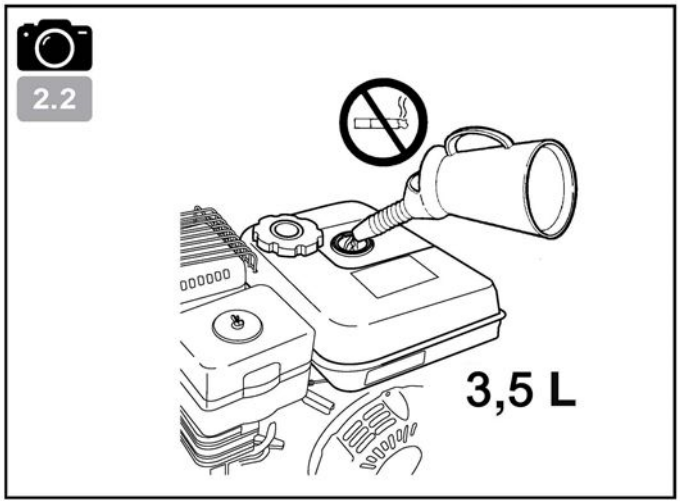
2.2
3,5 L

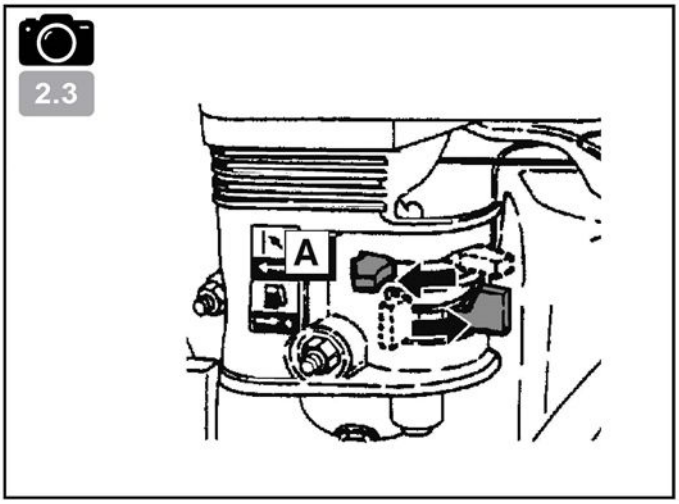
2.3
A

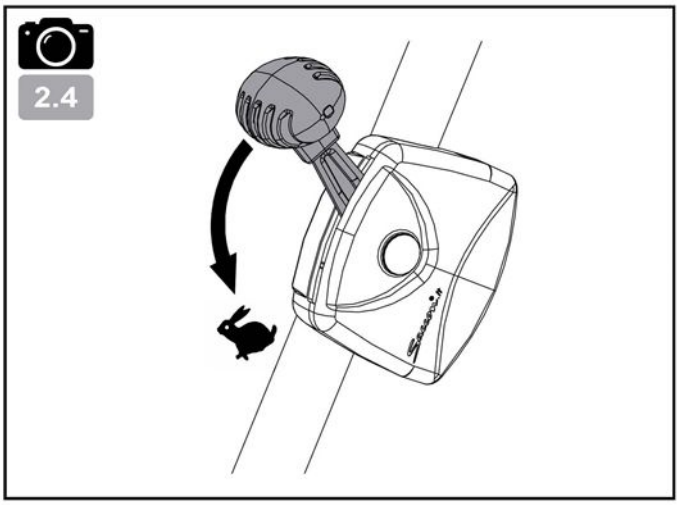
2.4

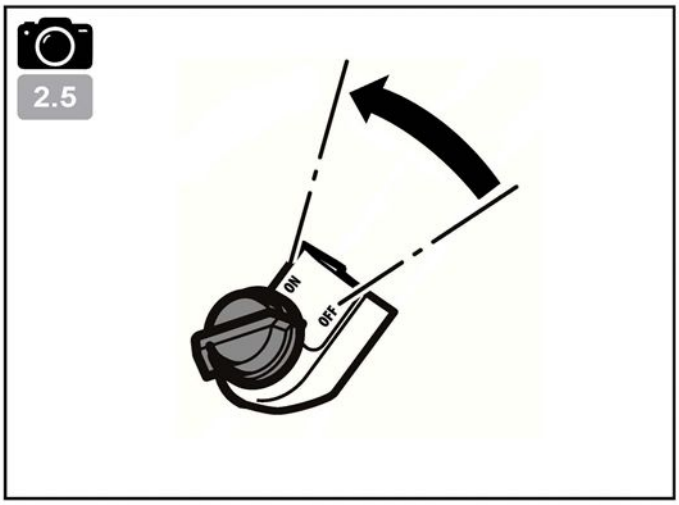
2.5
ON
OFF

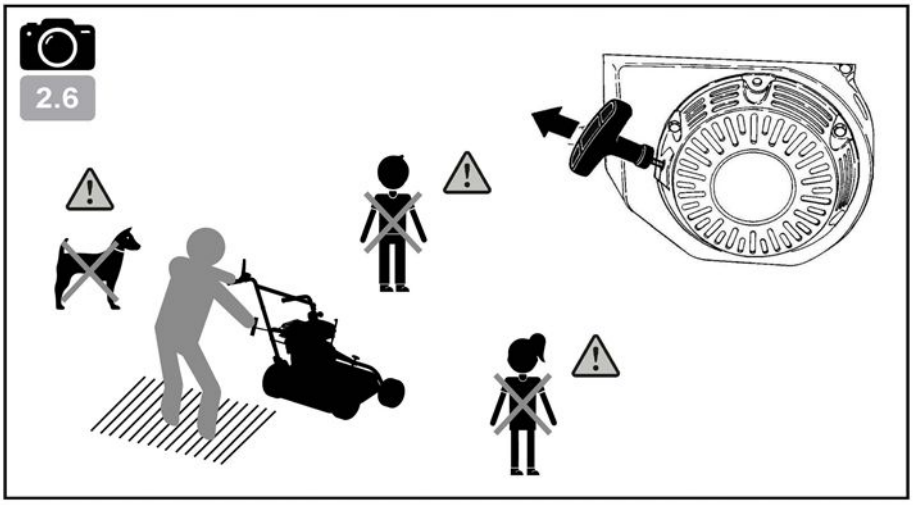
2.6

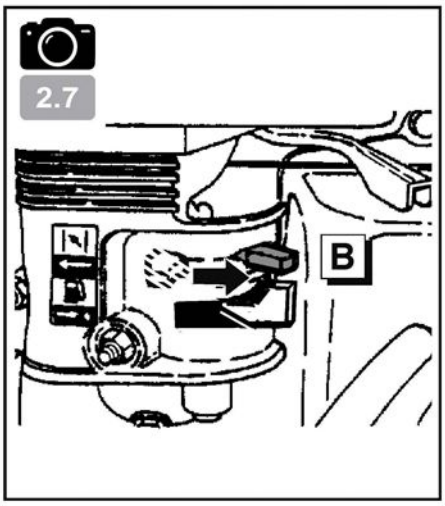
2.7
B

3.1
20 m

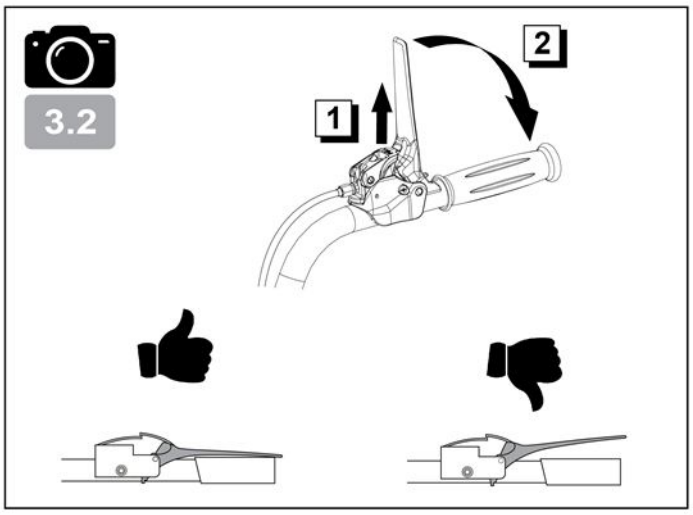
3.2
1
2

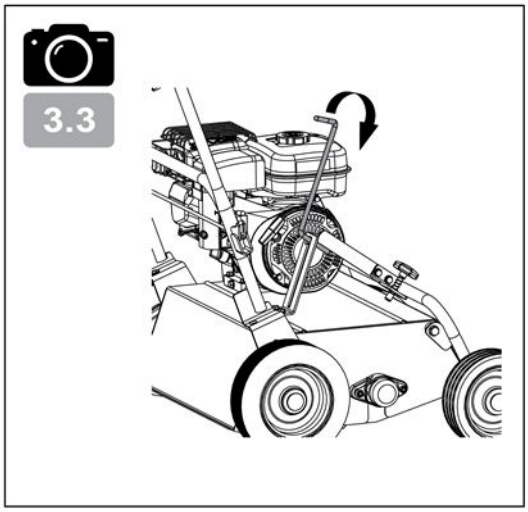
3.3

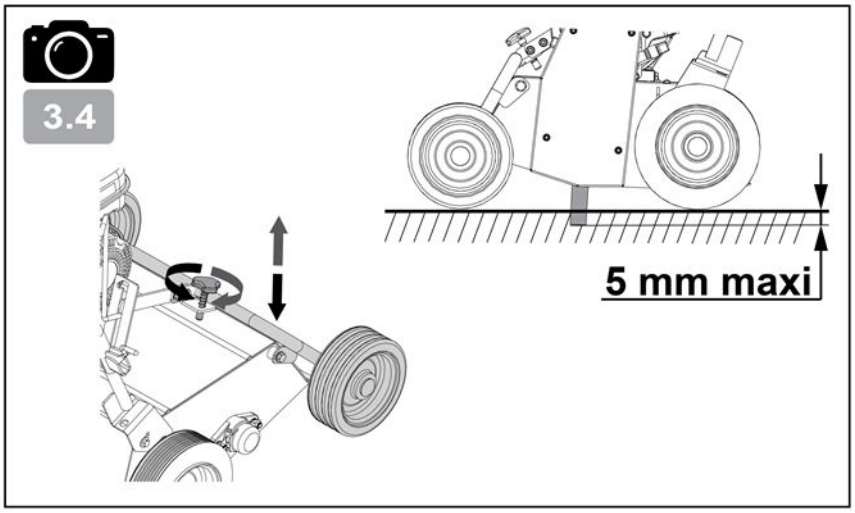
3.4
5 mm maxi

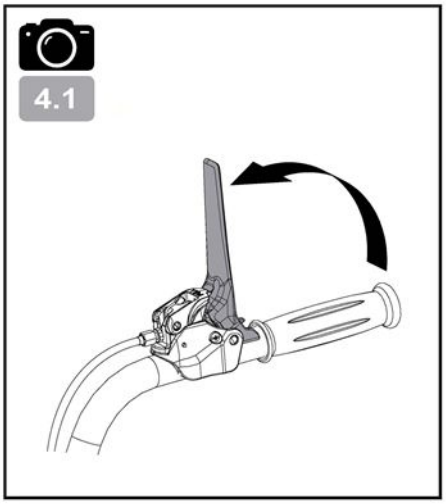
4.1

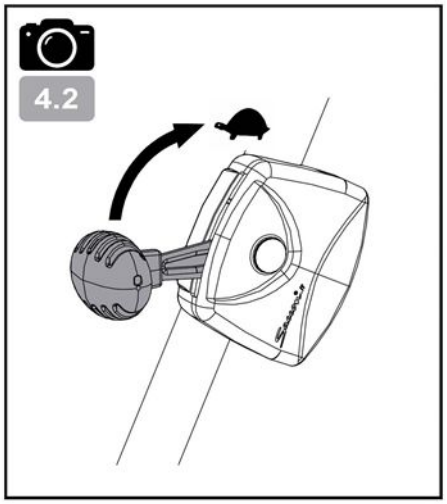
4.2

4.3
ON
OFF
STOP

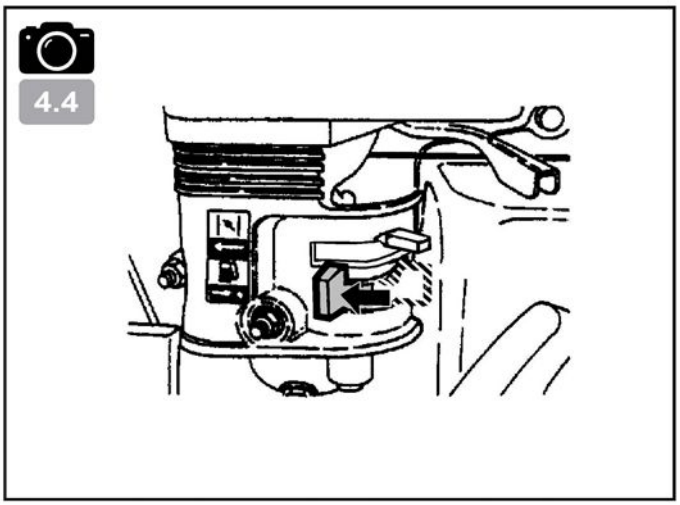
4.4

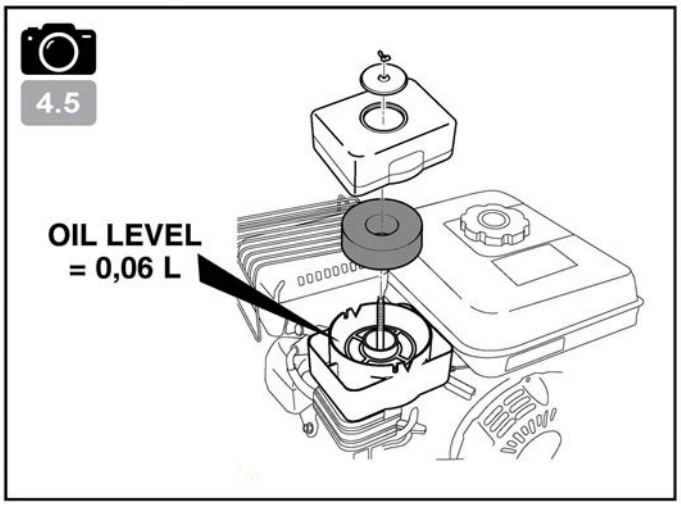
4.5
OIL LEVEL
= 0,06 L

5.1

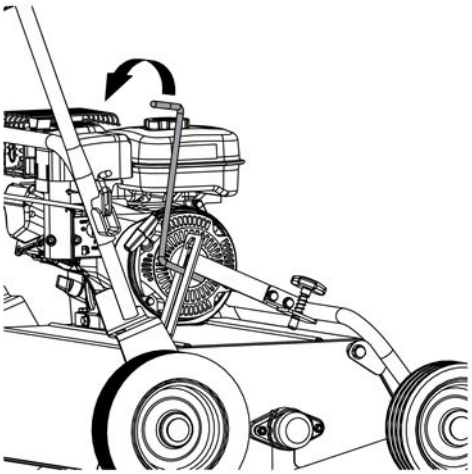

5.2

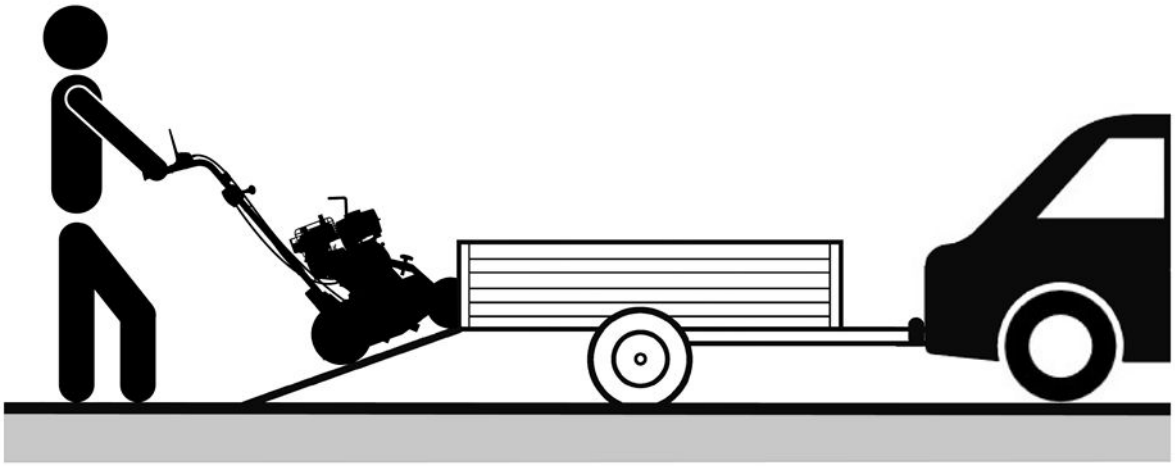

5.3

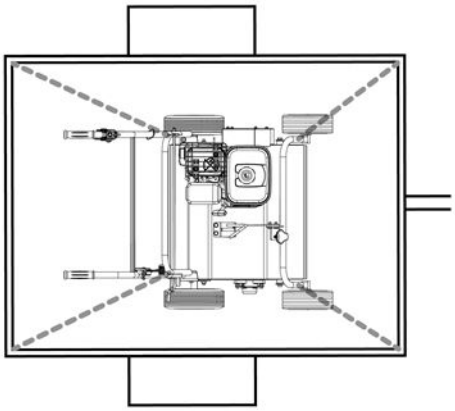

BEZPEČNOSTNÍ POKYNY

Věnujte zvláštní pozornost sdělením, která jsou uvedena následujícími slovy:

POZOR:
Označuje velkou pravděpodobnost vážných úrazů až smrtelného nebezpečí, pokud nedodržíte pokyny

UPOZORNĚNÍ: Označuje možnost úrazů nebo poškození vybavení, pokud nedodržíte pokyny

POZNÁMKA: Poskytuje užitečné informace

Tato značka vás nabádá k opatrnosti při některých operacích

POZOR:
Stroj je navržen k zajištění bezpečné a spolehlivé funkce za podmínek použití odpovídajících pokynům. Před použitím stroje si přečtěte a zapamatujte obsah tohoto návodu. V opačném případě se vystavujete riziku úrazů a možného poškození vybavení

V případě problému nebo jakýchkoli dotazů týkajících se vertikutátoru se obraťte na autorizovaného prodejce

Školení / informace:

- Před použitím stroje se seznamte se zásadami správného používání a pokyny. Naučte se rychle vypnout motor.
- Stroj musí být vždy používán podle doporučení uvedených v návodu k použití.
- Nezapomínejte, že uživatel odpovídá za nehody nebo nebezpečné jevy způsobené ostatním osobám či jejich majetku. Je odpovědný za vyhodnocení možných rizik na pracovišti a zajištění veškerých nezbytných opatření k zajištění vlastní bezpečnosti, zejména ve svahu, poškozeném, klouzavém terénu či nábytku.
- Nikdy nedovolte dětem či osobám, které neznají tyto pokyny, aby používali stroj. Místní předpisy mohou stanovit minimální věk uživatele.
- Stroj nepoužívejte po požití léků či látek, o nichž je známo, že mohou narušit schopnost vnímání a bdělost.
- Během práce se strojem používejte vhodné ochranné vybavení, zejména bezpečnostní obuv, dlouhé kalhoty, ochranné brýle a ochranu sluchu. Nepoužívejte stroj, jste-li bosi či v sandálech.

Příprava:

- Pečlivě prohlédněte prostor, kde má být stroj použit, a odstraňte všechny předměty, které by mohly být strojem vymrštěny (kameny, dráty, sklo, kovové předměty atd.…).
- Před použitím vždy proveďte vizuální kontrolu stroje a ujistěte se, že nedošlo k poškození nožů nebo čepelí a také jejich upevnění či deflektorů. Před každým použitím nechejte všechny opotřebované nebo poškozené součásti vyměnit v autorizovaném servisu.
- Je-li stroj vybaven tlačítkem vypnutí motoru, udržujte elektrické kabely v dobrém stavu, aby bylo vypnutí motoru zaručeno. Ověřte nepřítomnost úniku kapaliny (benzín, olej atd....)
- Nepoužívejte stroj bez blatníku či ochranných krytů a zkontrolujte, že všechny upevňovací prvky jsou správně utaženy.
- Nikdy nepracujte v přítomnosti osob, zejména dětí, či zvířat v okruhu 20 metrů od stroje; uživatel musí bezpodmínečně zůstat u ovladačů kleče pluhu.
- Nenechávejte vertikutátor bez dozoru, když je motor nastartovaný nebo když je stroj zapojený.

Pozor – nebezpečí: benzín je velmi hořlavý:

- Skladujte palivo v nádobách speciálně určených k tomuto účelu. Palivo čerpejte pouze venku a během této činnosti nekuřte.
- Nikdy nevyjímejte uzávěr palivové nádrže ani nedoplňujte benzín, pokud se motor otáčí nebo dokud je teplý.
- Došlo-li k rozlití benzínu na zem, nespouštějte motor, ale vzdalte se z tohoto prostoru a zamezte jakémukoli vznícení, dokud nezmizí benzínové výpary.
- Stroj uložte v suchu. Nikdy neuchovávejte stroj v místnosti, kde by mohlo dojít ke kontaktu benzínových výparů s plamenem, jiskrami nebo silným zdrojem tepla.
- Správně nasaďte zpět zátky benzínové nádrže.
- Omezte množství benzínu v nádrži, aby se minimalizovalo vytrysknutí.
- Nespouštějte motor v uzavřených prostorách, kde se může hromadit oxid uhelnatý.
- Oxid uhelnatý může zabíjet. Zajistěte správné větrání.

Použití:

- Odpojte všechny mechanismy pohonu zubů a trakce, než motor nastartujete.
- Motor (s vnitřním spalováním) spouštějte nebo jeho napájení zapínejte (elektromotor) opatrně v souladu s pokyny výrobce a nohy udržujte v bezpečné vzdálenosti od nástroje(ů).
- Elektrický vertikutátor je navržen pro použití pouze se střídavým proudem (ze sítě) a se zapojením pouze přes zástrčku. Má dvojitou izolaci, která brání nutnosti připojit k uzemnění (dodatečná izolace mezi elektrickými a mechanickými součástkami, které izolují vnější kovové součástky od proudu).
- Elektrický kabel vždy udržujte mimo dosah nože a vždy kontrolujte místo, kde se nachází.
- Upevněte prodlužovací kabel k háčku na horní straně řidítek, při práci pak bude ochráněn.
- Je-li stroj bez dohledu, vypněte motor.
- Se strojem choďte, nikdy neběhejte.
- Velmi opatrně táhněte stroj směrem k sobě nebo měňte směr chodu (je-li k dispozici).
- Zachovávejte bezpečnou vzdálenost od rotačních nástrojů, určenou délkou řídítek.
- Nepokládejte ruce či nohy do blízkosti rotujících prvků či pod ně.

V případě:
- abnormálních vibrací,
- zablokování,
- problému se spojkou,
- kolize s cizím předmětem,
- poškození lanka vypnutí motoru (podle modelu),

Okamžitě vypněte motor (je-li kabel motoru přeříznutý, použijte k vypnutí motoru ovládání startéru, jak je popsáno v odst. „Spouštění motoru"), nechte stroj vychladnout, odpojte kabel svíčky v případě strojů startovaných baterií, vyjměte klíč zapalování a u elektrických strojů odpojte napájecí zástrčku, prohlédněte stroj a před jakýmkoli novým použitím ho nechte opravit v autorizovaném servisu.
- Zastavte motor, je-li nutné vertikutátor naklonit během přemisťování, přejíždění po jiném než travnatém povrchu a při přemisťování stroje do pracovního prostoru a zpět.
- Zastavte motor a odpojte kabel svíčky a v případě strojů startovaných baterií vyjměte klíč zapalování, chcete-li odstranit materiál blokující stroj nebo uvolnit vývod pro trávu.
- Zastavte motor a počkejte na úplné zastavení nožů, chcete-li sejmout vak nebo uvolnit ucpaný výstup.
- Pracujte pouze za denního světla či za kvalitního umělého světla.
- Nepoužívejte stroj na svazích se sklonem vyšším než 10° (17 %).
- Na svazích pracujte v příčném směru, nikdy do svahu nebo ze svahu.
- Nikdy neprovádějte provzdušňování tažením stroje směrem k sobě.
- Nikdy se prudce nerozjíždějte ani nezastavujte, jste-li na svahu. Na svazích a při prudkých obratech se pohybujte pomalu, abyste zabránili převrácení nebo ztrátě kontroly. Buďte zvláště opatrní při změně směru na svahu.
- Nepoužívejte vertikutátor za deště, nesmí zmoknout. Pokud možno, se vyhněte používání vertikutátoru na vlhkém trávníku.
- Nenaklánějte vertikutátor při uvádění do chodu nebo při zapínání napájení motoru kromě případů, kdy stroj musí být nakloněný při spouštění. V takovém případě stroj nakloňte pouze tak, jak je nezbytně nutné, a naklánějte pouze část obrácenou směrem od obsluhy.
- V žádném případě nesmíte stroj naklánět do strany, pokud se nože točí, nesnažte se ani zastavovat nože, které se musejí vždy zastavit samy.
- Snižte výkon při zastavování motoru a v případě, že motor je vybaven ventilem pro uzavření přívodu paliva, odpojte přívod paliva na konci provzdušňování nebo vertikutace.

Kontrola/údržba/skladování:

- Před každým čištěním, kontrolou, výměnou nástroje (nožů), nastavení nebo údržby stroje vypněte motor s vnitřním spalováním, odpojte svíčku, v případě strojů startovaných baterií vyjměte klíč zapalování.
- Při výměně nástroje(ů) vypněte motor a odpojte svíčku a použijte silné rukavice.
- Stroj vždy odpojte od jakéhokoli elektrického napájení, než vyčistíte, zkontrolujete či seřídíte jakoukoli součástku, nebo v případě poškození nebo roztřepení napájecího kabelu. Pokud do nože narazí jakýkoli předmět, uvolněte ihned páčku spínače, odpojte stroj od sítě, a když je nůž nehybný, můžete zahájit kontrolu za účelem odhalení jakékoli škody.
- Všechny matice a šrouby udržujte utažené, aby se zajistily bezpečné podmínky použití.
- Pravidelně kontrolujte, zda vak není opotřebovaný nebo poškozený.
- Pro snížení rizika požáru udržujte motor, tlumič a nádrž na benzín zbavené rostlin, oleje a všech dalších materiálů, které mohou vzplanout.
- Vadné tlumiče výfuku nechejte vyměnit v autorizovaném servisu.
- Neopravujte díly. Vyměňte díly za originální. Před každým použitím nechejte díly vyměnit v autorizovaném servisu.
- Nástroje měňte celými sadami, aby se zachovala rovnováha.
- V zájmu vlastní bezpečnosti nikdy neměňte vlastnosti stroje. Neměňte nastavení regulace rychlosti motoru a nepřekračujte maximální otáčky motoru. Pravidelná údržba je zásadní pro bezpečnost a zachování úrovně vlastností.
- Před uložením stroje do místnosti nechejte vychladnout motor.
- Je-li nutné vyprázdnit nádrž, doporučuje se tuto operaci provádět ve venkovním prostředí. Doporučuje se shromáždit vypuštěné palivo do speciální nádoby nebo jej zlikvidovat s maximální opatrností.
- Nepoužívejte poškozený prodlužovací kabel. Nainstalujte nový celý kabel. Neprovádějte žádné opravy, ať už trvalé nebo dočasné.

Přemístění/manipulace/přeprava:

- U elektrických vertikutátorů vždy odpojte stroj od elektrického napájení, než jej zvednete nebo přemístíte. Nezvedejte jej za kabel.
- Při přemisťování je nutné dodržovat pokyny uvedené v odstavci „Přemisťování"
- Manipulace: nezvedejte stroj sami. Hmotnost stroje je uvedená na typovém štítku a v této příručce. Při manipulaci je nutné dodržovat postupy popsané v odstavci „Manipulace".
- Pro zajištění bezpečnosti při přepravě stroj správně upevněte.
- Přepravu je nutno provádět s vypnutým motorem a odpojenou svíčkou pomocí vozíku. Nepoužívejte žádný jiný způsob přepravy.
- Nakládka a vykládka stroje z vozíku vyžaduje použití vhodné nakládací rampy.

CZ

DEFINICE PIKTOGRAMŮ

Rotační nástroje:
Riziko useknutí končetin

1- NEBEZPEČÍ
2- Přečtěte si návod k použití
3- Rotační nůž: pozor na odletující materiál
4- Dodržujte bezpečnou vzdálenost
5- Rotační nástroje: nepřibližujte se k výstupnímu otvoru
6- Rotační nástroje: riziko useknutí končetin
7- Před prováděním údržby odpojte konektor svíčky
8- Nespouštějte motor, chybí-li v něm olej
9- Před prováděním údržby odpojte elektrický přívod
10- Ohebný napájecí kabel udržujte mimo dosah zubů

Jistič (v závislosti na motoru)

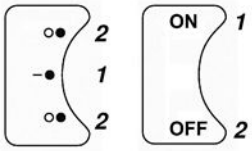

1 – Jízda
2 – Zastavení

Ovládání plynu (v závislosti na motoru)

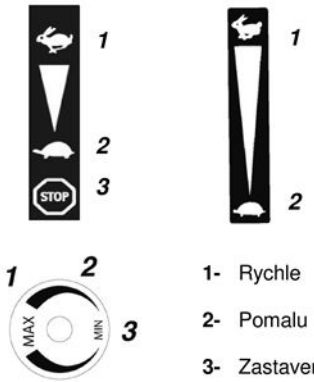

1- Rychle
2- Pomalu
3- Zastavení

Spojka

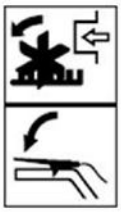

Nastavení pracovní hloubky

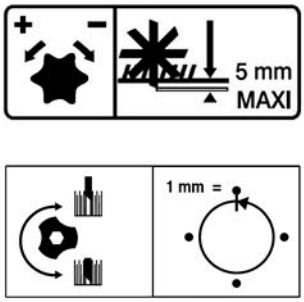

Nedotýkejte se horkých povrchů

Výfukové plyny jsou nebezpečné
Nepoužívejte ve špatně větraných prostorech.

Před doplňováním paliva vypněte motor

Zákaz kouření, rozdělávání a přístupu s otevřeným ohněm

Noste ochranu sluchu

Zobrazení piktogramů závisí na modelu stroje

TECHNICKÉ INFORMACE

Model stroje	**S500 PRO**				
Hmotnost	**66** kg	Model motoru	**R210BH**		
Čistý výkon *	**4.2** kW pro otáčky motoru			**3600**	ot/min
Jmenovitý výkon	**4** kW pro otáčky motoru			**3300**	ot/min
Zaručená úroveň akustického tlaku	*2000/14/CE: mai 2000*			**99**	dB(A)
Úroveň akustického tlaku na pracovišti řidiče				**87.7**	dB(A)
NF EN13684 : 2018		Krajní chyba		**1**	dB(A)
Měřená úroveň akustického tlaku				**97.9**	dB(A)
2000/14/CE: mai 2000		Krajní chyba		**1**	dB(A)
Úroveň vibrací na rukou obsluhy				**4.7**	m/s^2
NF EN13684 : 2018		Krajní chyba		**2**	m/s^2

* Výkon motoru uvedený v tomto dokumentu je čistý výkon dosažený při zkoušce sériového motoru podle normy SAE J 1349 při dané rychlosti otáčení. Výkon jiného motoru z výroby se může od této uvedené hodnoty lišit. Skutečný výkon motoru instalovaného na stroji bude záviset na různých faktorech, jako je rychlost otáčení, teplotní podmínky, vlhkost, atmosferický tlak, údržba a jiné.

Dodržování emisních pravidel EU – Fáze V	
POZOR: jakoukoli úpravou motoru se ruší homologace typu EU pro tento výrobek	
Č. homologace:	**E9 2016 1628 2017 656SYA1 P 1035 01**
CO^2 (g/Kw-hr):	**932.85**

V souladu s ustanoveními článku 43 2016/1628 vám výrobce poskytuje naměřenou hodnotu CO^2 tak, jak byla určena během procesu přejímky EU podle typu: toto měření CO^2 vyplývá z testů prováděných v rámci zkušebního testu stanoveného v laboratorních podmínkách na reprezentativním vzorku typu motoru (skupina motorů) a nesmí implikovat nebo vyjadřovat žádnou záruku výkonnosti některého konkrétního motoru.

POZNÁMKA: Vzhledem k trvalému technickému zlepšování výrobce upozorňuje, že návod není smluvní dokumentace, a vyhrazuje si právo na změnu specifikací stroje bez předchozího upozornění.

Vybalení

1.1

POZOR:
Nesprávná montáž vertikutátoru může způsobit vážná zranění. Důsledně dodržujte všechny pokyny

DŮLEŽITÉ UPOZORNĚNÍ:
Dávejte pozor, abyste nepřeřízli lanko nebo nepoškrábali barvu stroje při rozřezávání krabice

Obr.	Obsah balení
A	Vertikutátor
B	Kapsa s návody

* *Podle verze*

Rukojeť pracovní polohy

1.2

Rukojeť skladovací polohy

1.3

Montáž páčky spojky žacího nože

1.4

Seřízení rukojeti

1.5

Identifikační štítek stroje

1.6

A – Název a adresa výrobce
B – Typ stroje
C – Model stroje
D – Obchodní označení
E – Výrobní číslo
F – Jmenovitý příkon
G – Jmenovité otáčky motoru
H – Hmotnost v kilogramech
I – Zaručená úroveň akustického tlaku
J – Rok výroby
K – Označení CE

Popis součástí

1.7

1- Ovládání plynu
2- Motor
3- Provozní spínač / vypínač
4- Rotační nástroje
5- Páčka zdvihu nožů
6- Kolečko nastavení výšky nožů
7- Kryt řemenu
8- Nastavení polohy rukojeti
9- Páčka spojky žacího nože
10- Páčka blokování rukojeti

* *Podle verze*

STARTOVÁNÍ STROJE

2.1 **Plnění oleje a měrka**

2.2 **Plnění paliva**

Super nebo bezolovnatý nebo SP95 E 10

2.3 **Otevřete uzávěr Benzínu a dejte startér do polohy A**

2.4 **Plynová páčka**

Přesuňte páčku k:

2.5 **Okruh jističe**

Přepněte okruh jističe do: **ON** / – ●
(V závislosti na motoru)

2.6 **Zatáhněte za startovací rukojeť**

Při startování stroje vždy buďte v bezpečné oblasti

2.7 **Dejte startér do polohy B**

POUŽITÍ

Tento stroj je navržen ke svislému sekání povrchu trávníku pomocí nožů, které se otáčejí kolem vodorovné osy.

Před provzdušňováním posekejte trávu na výšku přibližně 40 mm.

Používejte vertikutátor, pouze když je trávník suchý a minimálně jednou za rok

Nejlepší doba pro provádění provzdušňování je celé období růstu.

3.1 **Jízda vpřed**

3.2 **Spojka nástroje**

3.3 **Provozní poloha**

3.4 **Nastavení pracovní hloubky**

POZNÁMKA: zajeďte noži pod povrch přibližně do hloubky 3 mm

VYPNUTÍ

Vypnutí nástrojů

4.1

Uvolněte páčku spojky

Uberte plyn

4.2

Uveďte ovladač plynového pedálu na:

Vypnutí motoru

4.3

Přepněte okruh jističe do: **OFF** / ○●
(V závislosti na motoru)

Zavřít kohout benzínu

4.4

KAŽDODENNÍ KONTROLY

Před spuštěním motoru zkontrolujte následující body:
- Nepřítomnost uvolněných či rozbitých čepů a matic
- Žádný únik benzínu a motorového oleje
- Bezpečnost životního prostředí

Čistá hladina motorového oleje

2.1

Dostatečná úroveň benzínu

2.2

Čistota prvku vzduchového filtru a hladiny oleje

4.5

(V závislosti na motoru)

Nepoužívejte hořlavá rozpouštědla na čištění pěnového prvku vzduchového filtru

PROGRAM ÚDRŽBY (k provádění v autorizovaném servisu)

První měsíc či 20 hodin	
• Vyměňte motorový olej	• Vyčistěte vzduchový filtr *(1)*
Každé 3 měsíce nebo každých 50 hodin	
• Vyměňte motorový olej	
Každé 6 měsíce nebo každých 100 hodin	
• Vyčistěte usazovací nádrž	• Vyčistěte lapač jisker • vyčistěte zapalovací svíčku
Každoročně nebo každých 300 hodin	
• Vyměňte zapalovací svíčku • Vyčistěte palivovou nádrž a palivový filtr	• Zkontrolujte – upravte režimu nízkých otáček *(2)* • Zkontrolujte – upravte sadu ventilů *(2)*
Každých 500 hodin	
• Vyčistěte spalovací prostor *(2)*	
Každé 2 roky	
• Zkontrolujte palivovou hadici (v případě potřeby vyměňte) *(2)*	

POZNÁMKA:

(1) Vzduchový filtr čistěte častěji při používání na prašných místech

(2) Tyto operace je nutno svěřit autorizované dílně, pokud uživatel nedisponuje nezbytnými nástroji a kvalifikací v mechanice

PŘEMISŤOVÁNÍ

Přepravní poloha

5.1

Přemisťování

5.2

Vypněte motor
Nechejte stroj vychladnout
Odpojte svíčku

Upevňovací bod

5.3

CS

Prohlášení shody CE

Já, níže podepsaný (13) (2) prohlašuji, že stroj popsaný níže je ve shodě se směrnicemi (7).
Popis: Provzdušňovač-vertikutátor ; Výrobce (1) ; Model (4)
Typ (5); obchodní název (6); výrobní číslo (15)
Osoba pověřená sestavením technické dokumentace (3)
Odkaz na harmonizované normy (8).
Zaručená úroveň akustického tlaku (9)
Měřená úroveň akustického tlaku (10)
Vypracováno dne (11) ; Datum (12) ; Podepsaná osoba (13) ; Podpis (14)

Viz výrobní číslo (15) na zadní straně

TR

EZ izjava o sukladnosti

Ja, niže potpisani (13) (2) ovime izjavljujem da je niže opisani stroj u skladu s odredbama Direktive o strojevima (7)
Opis: Prozračivač-Kultivator; Proizvođač (1); Model (4)
Tip (5) ; Trgovački naziv (6) ; Serijski broj (15)
Osoba ovlaštena za sastavljanje tehničke dokumentacije (3)
Pozivanje na usklađene norme (8)
Zajamčena razina zvučne snage (9)
Izmjerena razina zvučne snage (10)
Izrađeno u (11); Datum (12); Potpisnik (13); Potpis (14)

Vidjeti br. serije (15) na zadnjoj stranici

SL

Izjava ES o skladnosti

Podpisani (13) (2) s priloženo dokumentacijo izjavljam, da je spodaj opisani stroj skladen z določbami Direktiv (7).
Opis: Prezračevalnik - Podrahljalnik; Proizvajalec (1); Model (4)
Tip (5); Trgovsko ime (6); Serijska številka (15).
Oseba, pooblaščena za pripravo tehnične dokumentacije (3).
Sklicevanje na usklajene standarde (8).
Raven zagotovljene zvočne moči (9).
Raven izmerjene zvočne moči (10).
Napisano v (11); Datum (12); Podpisnik (13); Podpis (14)

Glej serijsko št. (15) na zadnji strani

PL

Deklaracja zgodności CE

Ja, niżej podpisany/a (13) (2) niniejszym oświadczam, że niżej opisana maszyna jest zgodna z zaleceniami Dyrektyw (7)
Opis: Wertykulator; Producent (1); Model (4)
Typ (5); Nazwa handlowa (6); Numer seryjny (15)
Osoba upoważniona do przygotowania dokumentacji technicznej (3)
Normy zharmonizowane (8)
Gwarantowany poziom mocy akustycznej (9)
Zmierzony poziom mocy akustycznej (10)
Sporządzono w (11); Data (12); Podpisał/a (13); Podpis (14)

Zob. numer seryjny (15) na ostatniej stronie

SK

ES vyhlásenie o zhode

Ja, dolupodpísaný (13) (2) vyhlasujem, že zariadenie popísané nižšie je v súlade so smernicou o strojových zariadeniach (7)
Popis: Kyprič-Rozrývač; Výrobca (1); Model (4)
Typ (5); Obchodný názov (6); Sériové číslo (15)
Osoba oprávnená vypracovať technickú dokumentáciu (3)
Odkazy na harmonizované normy (8)
Garantovaná úroveň akustického výkonu (9)
Nameraná úroveň akustického výkonu (10)
V (11); Dátum (12); Osoba oprávnená na podpis (13); Podpis (14)

Pozri sériové číslo (15) na poslednej strane

HU

EK megfelelőségi nyilatkozat

Alulírott, (13) (2) ezennel kijelentem, hogy az alábbiakban leírt gép megfelel az irányelvek (7) előírásainak
Leírás: Levegőztető-Talajlazító; Gyártó (1); Modell (4)
Típus (5); Kereskedelmi megnevezés (6); Sorozatszám (15)
A műszaki dokumentáció összeállításával megbízott személy (3)
Hivatkozott harmonizált szabványok (8)
Garantált hangteljesítmény (9)
Mért hangteljesítmény (10)
Kelt (11); Dátum (12); Aláíró (13); Aláírás (14)

Lásd a sorozatszámot (15) az utolsó oldalon

1. Husqvarna AB

2. Husqvarna AB
Drottninggatan
56182 HUSKVARNA - SWEDEN

3. Husqvarna AB
Drottninggatan
56182 HUSKVARNA - SWEDEN

4. KI00**02**

5. R210

6. S500 PRO

7. 2006/42/CE: mai 2006

2014/30/CE: février 2014

RoHS – 2011/65 CE : juin 2011

2016/1628/CE : septembre 2016

2000/14/CE: mai 2000 - Annexe V

8. NF EN13684 : 2018

NF EN ISO 14982: mai 2009

EN IEC 63000:2018

9. 99 dB(A)

10. 97.96 dB(A)

11. HUSKVARNA - SWEDEN

12. 2022-09-15

13. Claes LOSDAL

14.